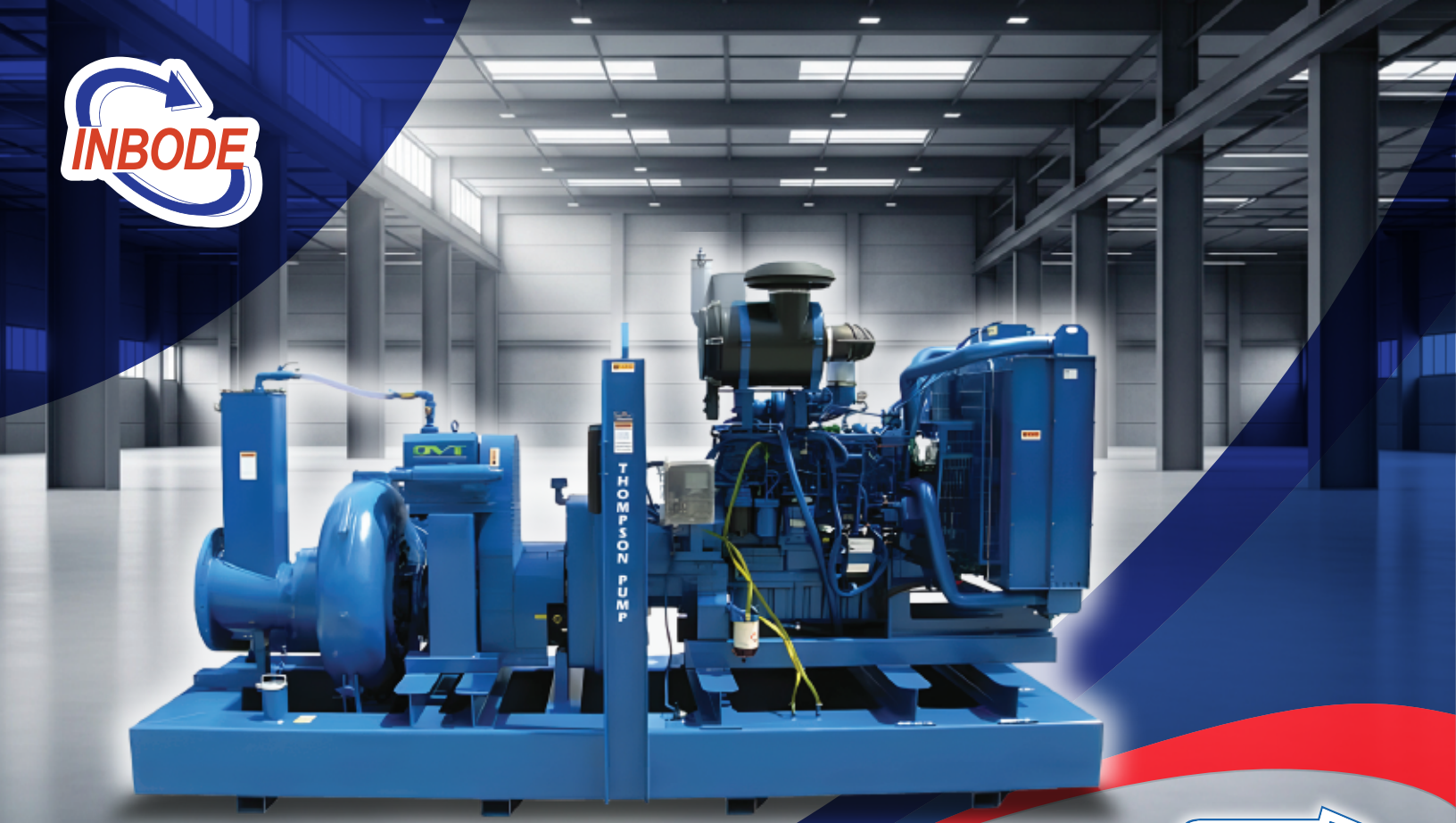

INBODE

THOMPSON PUMP

Experience Innovation

18JSVK- DJDS-90H-M

Bomba de 18" asistida por vacío con manejo de sólidos

Con su construcción en hierro fundido de alta resistencia y su capacidad de cebado rápido, esta bomba de súper succión para manejo de sólidos se posiciona como líder en la industria de la construcción, así como en aplicaciones industriales y municipales.

La Thompson **18JSVK-DJDS-90H-M** está diseñada para caudales elevados de hasta **11,500 GPM (726 L/s)** y alturas de bombeo de hasta **145´(44.2 m)**, lo que la hace ideal para **operaciones de bombeo en inundaciones y desviación de flujos en proyectos de construcción en general**.

Sistema ENVIROPRIME® con OVT®

La exclusiva bomba de cebado en seco con sistema de vacío sin aceite OVT® genera una succión potente que extrae el aire de la bomba centrífuga y la línea de succión, permitiendo su cebado automático. El sistema Enviroprime® canaliza el aire hacia la bomba de vacío sin permitir el paso de líquidos, protegiendo tanto el equipo como el entorno.

Materiales de construcción:

Carcasa: Hierro fundido clase 30 de alta resistencia.

Impulsor: Diámetro de 17.5", es de diseño cerrado y anti obstrucciones, fabricado en hierro fundido clase 30, dinámicamente balanceado, con aspas traseras balanceadas para reducir la carga axial y prolongar la vida útil del sello y los rodamientos.

Sello Mecánico: de 3", diseñado para trabajo en seco, lubricado con grasa o aceite, con caras de sello en carburo de tungsteno (rotativa) y carburo de silicio (estacionaria). Sello simple, montado internamente, tipo no empujable, con fuelle elastomérico autoajustable. Los demás componentes en acero inoxidable 304 y Vitrilo.

Cabezal: Diseño robusto tipo "back pull-out" (retiro trasero), fabricado en hierro fundido clase 30 de alta resistencia, con diseño de alojamiento cónico.

Eje: En acero SAE 1144 alta resistencia a la fatiga, y cuenta con una camisa reemplazable de acero inoxidable 416 y está separado del eje del motor, para protegerlo.

Rodamientos y Estructura: Lubricado con grasa de uso rudo para soportar tanto cargas axiales como radiales. El Bastidor es hierro fundido clase 30.

Especificaciones de motor

Marca: John Deere 6090H, 300 hp @ 1,800 rpm

Tipo: diésel 6-cilindros, en línea, 4-ciclos, enfriado por agua, turbina, inyección.

Equipo estándar: filtro de aire, Alternador, radiador, silenciador y protección contra la lluvia.

Apagado automático por seguridad: Activado por **baja presión de aceite lubricante o alta temperatura del refrigerante**.

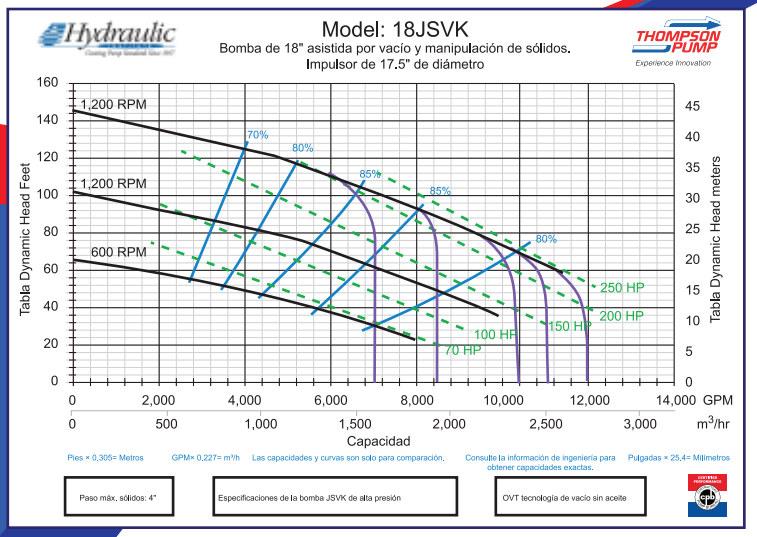

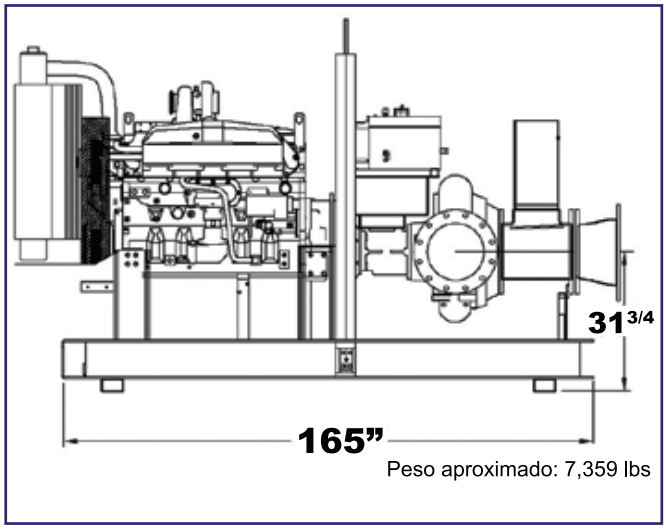

Peso aproximado: 7,359 lbs

Especificaciones Técnicas

Tamaño de succión	18"
Tamaño de descarga	16"
Caudal máximo de bombeo	11,500 GPM (726 L/s)
Altura máxima de bombeo (TDH)	44.2 m) (145´)
Manejo máximo de sólidos	4"
Temperatura máxima de operación	100 °C
Presión máxima de trabajo	75 psi
Capacidad del tanque de combustible	833 L (220 gal)
Economía de combustible 15 horas	0.345 lb/hp-hr @ 1,800 rpm
Máxima altura de succión	8.5 m (28´)
Capacidad máxima de cebado de la bomba de vacío	97 CFM
Potencia del motor a diésel	300 HP a 1,800 RPM

Inovación en Bombeo y Desazolve S.A. de C.V.

inbode.com.mx

contacto@inbode.com.mx
informes@inbode.com.mx

52 (55) 4599 3763

52 (55) 2451 3975
52 (55) 2451 7755
52 (55) 5872 8426

Blvd. Francisco I. Madero
Col. San José, 54870
Cuautitlán, Méx.

inbodemx

Inbode1